Inkrementální rotační snímače IRC340

Tento snímač je integrovanou součástí motoru VALEO a převádí rotační pohyb na dva elektrické signály vzájemně fázově posunuté o 90˚ el. Ve spojení s řídící elektronikou se snímač používá k přesnému řízení otáček (popř. momentu) motoru. Snímač je seřízen v celém rozsahu otáček motoru Valeo pro oba směry otáčení.

Vzhledem k použitým elektrostaticky citlivým součástkám doporučujeme připojovat snímače bez napětí a zachovávat pravidla pro práci s elektrostaticky citlivými zařízeními.

Technické údaje snímače IRC 340

Napájecí napětí U_N [V]	+ 18 až 30 V
Vlastní spotřeba I_N [mA]	50 mA
Max. zatížení výst. kanálů I_0 [mA]	± 25 mA
U_{OH} [V] při I = 10mA	U_{N-3}
U_{OL} [V] při I = 10mA	< 1,2
Provedení výstupních obvodů	push/pull *(výstupní napětí dle napájení)*
Počet impulzů / ot	100
Otáčky	dle motoru *(do 5000 ot.min^{-1})*
Délka kabelu	600 mm
Pracovní teplota	–20˚ až +60˚C

Zapojení konektoru IRC 340

Pin konektoru	Barva vodiče v kabelu	Průřez vodiče [mm²]	Význam
1	–	–	NC
2	černá	0,25	GND
3	šedá	0,25	signál A
4	růžová	0,25	signál B
5	–	–	NC
6	bílá	1	M–
7	hnědá	1	M+
8	rudá	0,25	$+U_N$
obal	stínění	–	kostra

VÝSTUPNÍ SIGNÁLY

2 základní signály (1 a 2) posunuté o 90˚ elektrických. Sled stop při otáčení výstupního hřídele vpravo.

(Ve směru hodinových ručiček při pohledu ze strany hřídele)

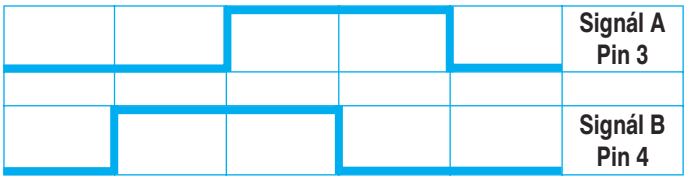

Technické údaje motoru VALEO

Napájecí napětí U_N [V]	24
Otáčky na prázdno n_0 [min^{-1}]	52
Točivý moment M_N [Nm]	2,00
Rozběhový moment M_A [Nm]	16,5
Převodový poměr i	85/1
Materiál ozubení	umělá hmota
Ložiska	kuličková, d=M6
Délka kabelu [mm]	600
Krytí	IP30
Hmotnost [kg]	0,71

Rozměrový náčrt motoru VALEO

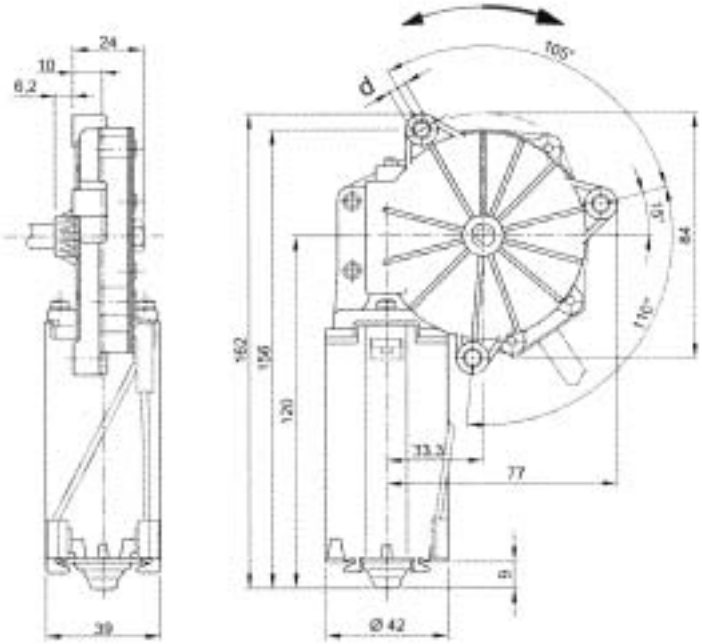

Změna technických parametrů vyhrazena.