Baureihe 0277 (SW2K)

Motortyp 403 936

Technische Daten

Nennspannung		U_N	[Volt]	24
Leerlaufdrehzahl		n_0	[min^{-1}]	54
Nenndrehmoment		M_N	[Nm]	5,0
Einschaltdauer			%	
EIN			[min]	
Anlaufmoment		M_A	[Nm]	71,0
Getriebeübersetzung		i		78/1
Anschlusswiderstand	2 Lamellen	R	[mΩ]	520,0
	4 Lamellen	R	[mΩ]	420,0
Anschlussinduktivität	2 Lamellen	L	[mH]	0,96
	4 Lamellen	L	[mH]	0,85
Läuferträgheitsmoment		J_R	[kgm^2] $\times 10^{-6}$	72,0
Zahnradwerkstoff			Kunststoff	
Hall IC				
Impuls/Umdrehung Abtriebswelle				
Ausgangskanäle				
Bemerkungen				
Schutzart				IP 40
Gewicht			[kg]	1,20

0277 AR

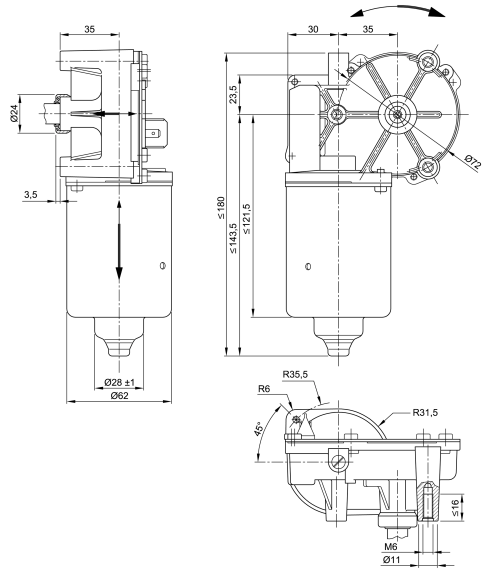

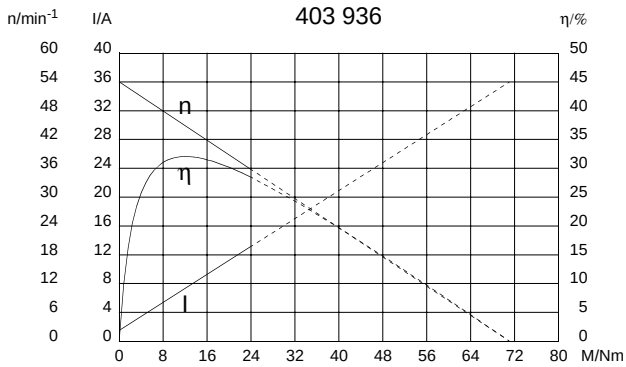

W 194

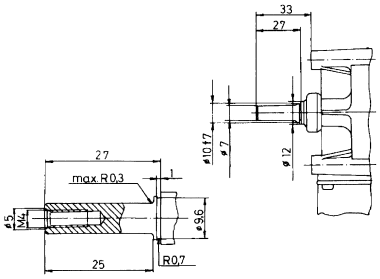

S 30

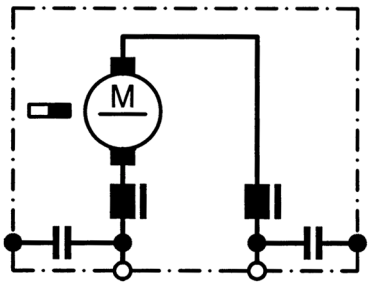

K 144

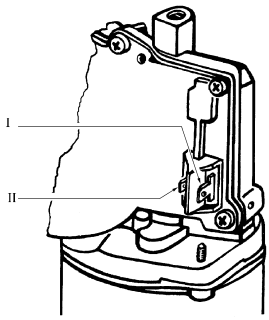

I Flachsteckerenden 6,3 x 0,8 DIN 46 244

II Flachsteckerenden 4,8 x 0,8 DIN 46 244