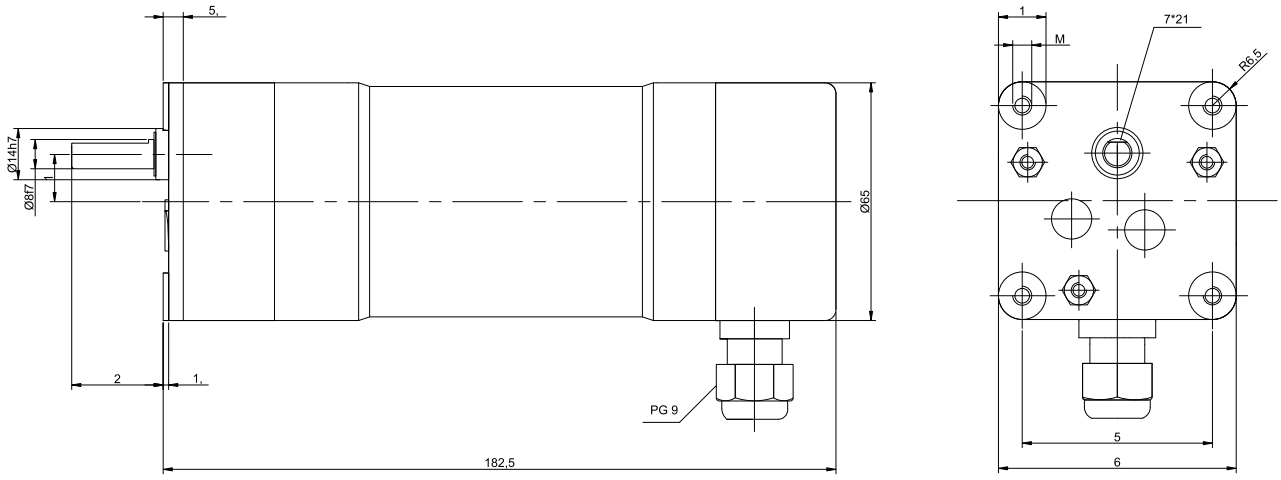
5,
Ø14h7
Ø8f7
1
2
1,
PG 9
182,5
Ø65
1
M
7*21
R6,5
5
6